Masuță

KIT DEMONTABIL (tija + cama) K 12	CONFIRMATOR 50mm C5 2	CONFIRMATOR 70mm C7 6	CUIE Q 10
SURUB - **3.5 X 16** mm S3 16	SURUB - **5 X 25** mm S5 8	SURUB - **3.5 X 40** mm S7 4	SURUB **M4 x 25** mm M2 2
Capac Plastic Negru/Bej Cp 4	TALPA / protectie podea T 4	SET GLISIERE G 1	MANER M 1

Denumire repere	Dimensiune repere
❶ Fund 28 mm	1033x508 - 1 buc
❷ Lat. St. 16 mm	458x200 - 1 buc
❸ Lat. Dr. 16 mm	458x200 - 1 buc
❹ Tavan 16 mm	815x458 - 1 buc
❺ Intermediara 28 mm	300x131 - 1 buc
❻ Lat. Dr. 28 mm	508x347 - 1 buc
❼ Tavan 28 mm	700x508 - 1 buc
❽ Placa Spate 16 mm	811x212 - 1 buc
❾ Fata Sertar 16 mm	811x212 - 1 buc
❶❿ Lat. sertar St/Dr	400x120 - 2 buc
❶❶. Capat sertar	727x120 - 1 buc

ATENTIE!
Montajul necorespunzator atrage dupa sine, pierderea garantiei produsului.

facebook.com/mobiro.ro

www.mobiro.ro

Acordati o atentie sporita! Posibilitate de accidentare!

Recileaza obiectele vechi de mobilier si ambalajul produselor MOBIRO. Protejeaza natura!

❶ Se prinde 2,3 si 6 de 1 cu C7x6
❷ Se prinde 4 de 2 si 3 cu Kx4
❸ Se prinde 5 de 4 cu C5x2
❹ Se prinde 7 de 5 si 6 cu Kx4
❺ Se prinde G de 2 si 3 cu S3x4
❻ Se prinde Tx4 de 1 cu S5x8

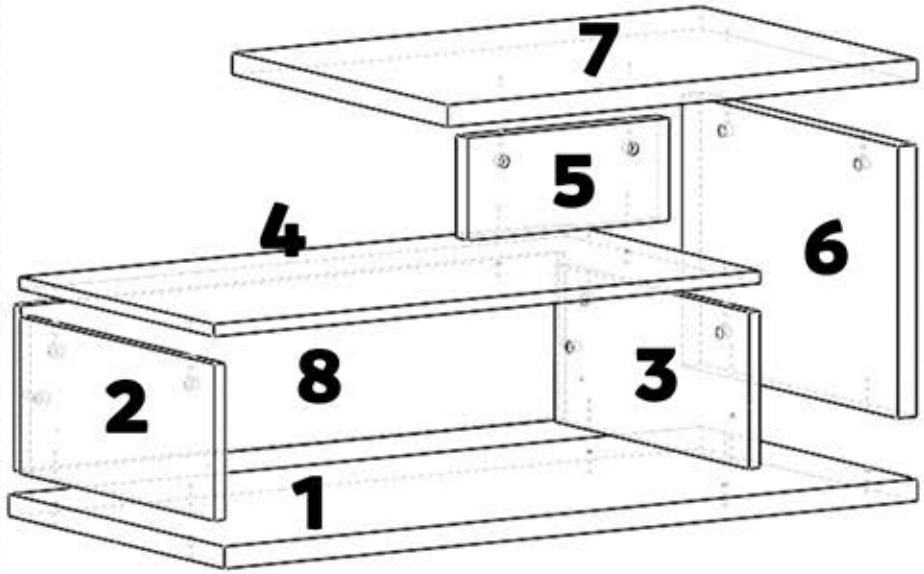

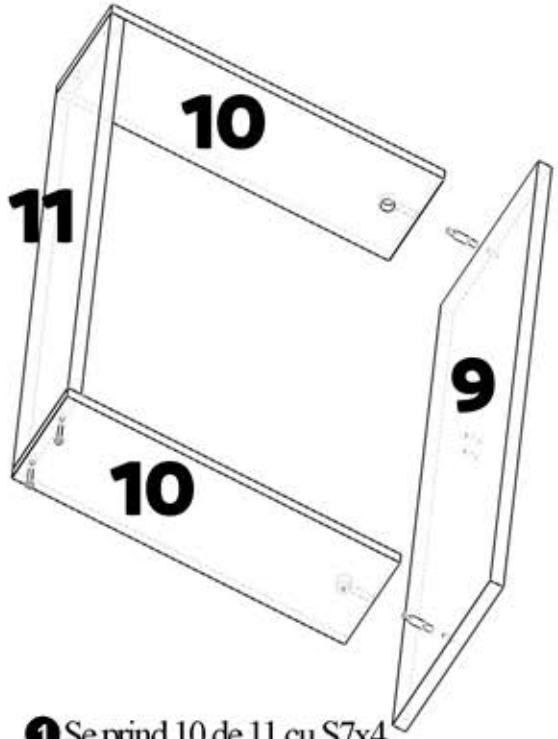

❶ Se prind 10 de 11 cu S7x4
❷ Se prinde 10 de 9 cu Kx2
❸ Se aduce sertarul in vinclu la 90 grade.
❹ Se prinde fundul sertarului cu Qx10.
❺ Se prinde G de 10 cu S3x4
❻ Se prinde M de 9 cu M2x2

MOBIRO.